Инструкция по сборке

ЭЛЕМЕНТЫ РЕШЕТКИ

2 Cl-T15 профиль «папа» - 600 мм

1 Cl-T15 профиль «мама» - 600 мм

3 «L» профиль Cl-T15 - 600 мм

Для монтажа всей системы подвесного потолка необходимо приобрести подвесную систему Т-15 любого производителя!!!

При монтаже потолка рекомендуем придерживаться запланированного направления монтажа элементов решетки. Пример «мама» вдоль Т профиля 0,6 мм. Это позволит добиться максимального визуального эффекта «Монолитности конструкции».

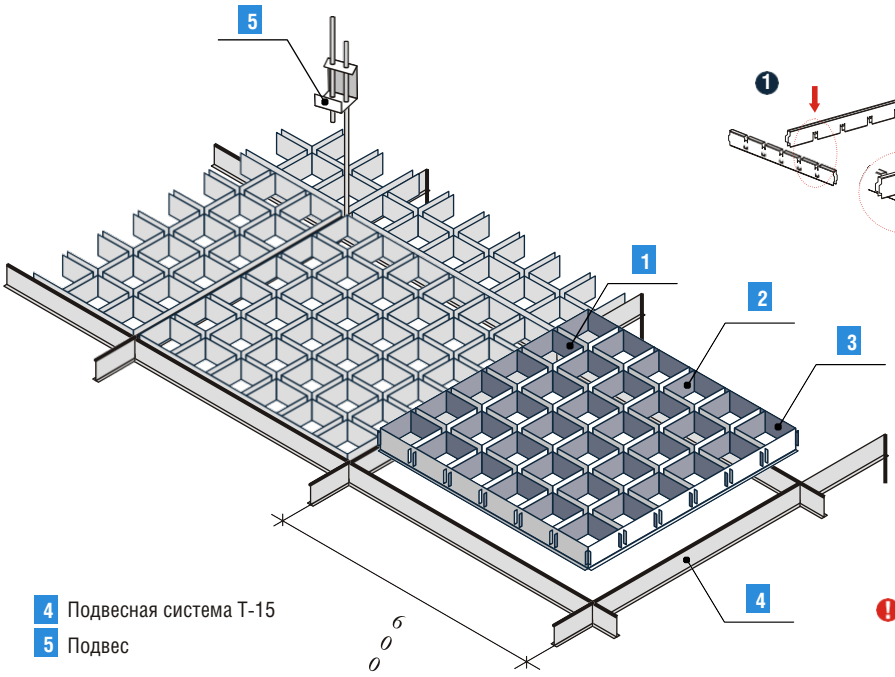

4 Подвесная система Т-15

5 Подвес

СХЕМА СБОРКИ

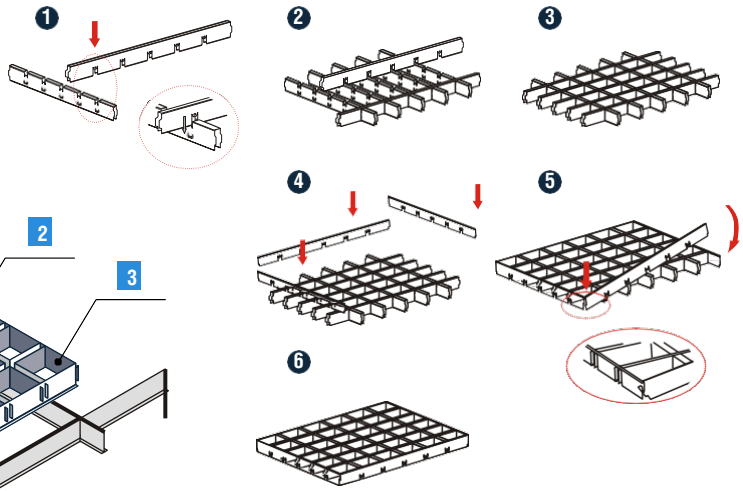

Монтаж L-профиля п.п. 4 - 5 осуществлять строго по часовой стрелке

Класс пожарной опасности стройматериалов : КМ1 (Г1/В1/Д1/Т1) изделия из окрашенного сырья

Зона влажности : Сухая, нормальная, влажная (по СНиП 23-02-2003)

Степень стойкости к агрессивной среде : Неагрессивная, слабоагрессивная, среднеагрессивная (по СНиП 2.03.11-85)

Возможности цветового исполнения : Белый матовый (3306); металлик (3313); черный матовый (3305)

Грильято CL-T15

Размеры ячеек решетки / комплектация на одну ячейку

Название потолочной системы	Cesal Art CL-T15			
	Модуль 600x600 монтируется в кашпо Т профиля (600x600)			
Размеры ячеек	**75x75x37x15**	**100x100x37x15**	**150x150x37x15**	**200x200x37x15**
1. Элемент “мама”	7	5	3	2
2. Элемент “папа”	7	5	3	2
3. Обрамляющий L-профиль	4	4	4	4
Процент “прозрачности” потолка	68%	77%	86%	90%

Комплектация - расход материалов на 1 кв. м. потолка*

Состав комплекта	изделие	размер, мм	расход на 1 кв.м.	ед. измерения
Решетка CL-T15	CL-T15	600x600	2,78	шт.
4. Подвесная система Т15	Несущий профиль	3700	0,83	п.м.
	Поперечный профиль	1200	1,67	п.м.
	Поперечный профиль	600	0,83	п.м.
Угол периметральный	L-профиль 24x25 мм		по расчету	п.м.
5. Подвес потолочный	Евро-подвес L 450 мм		0,83	шт.

* Расход материалов в погонных метрах рассчитан строго для заявленного в таблице Размера ячейки

Толщина металла : от 0,32 мм до 0,42 мм